Linha Dobradiças

DS 30

A dobradiça invisível de topo mais forte. Perfeita para ser usada em portas maiores, de até 2800mm de altura, 600mm de largura e 30kg. Com regulagem 3D, adaptador para perfeito encaixe pode acompanhar nossos perfis DS 30 com ou sem puxador para garantir a estabilidade da porta de alumínio com fácil montagem.

Especificações

Regulagem vertical, lateral e frontal

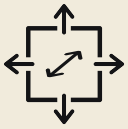

Portas com até 30kg

Portas com espessura entre 22 e 35mm

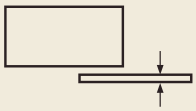

Fechamento amortecido

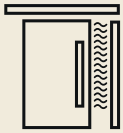

Ângulo de abertura em 100º

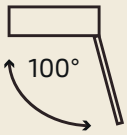

Largura da porta até 600mm

Altura da porta até 2800mm

Componentes

Código	Descrição
K1001	Dobradiça DS 30 Preta - Par
K1003	Dobradiça DS 30 Niquelada - Par

Dobradiça DS 30 Direita

Quantidade por código
1 un. direita
1 un. esquerda
2 un. parafusos M4x25
2 un. parafusos M4x10

Dobradiça DS 30 Esquerda

Esquadreta para portas de alumínio

Código	Descrição
K1C05A	Esquadreta DS 30 - Par
K1C05	Jogo 4 Esquadretas DS 30

ATENÇÃO: Item opcional.

Esquadreta direita para DS 30

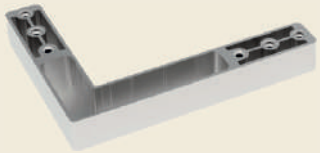

Componentes Par	Componentes Jogo 4
1 un. direita	2 un. direita
1 un. esquerda	2 un. esquerda
10 un. parafusos M4x10	20 un. parafusos M4x10

Esquadreta esquerda para DS 30

Adaptador para base do móvel

Código	Descrição
K1S01	Adaptador para DS 30 Preta - Par
K1S03	Adaptador para DS 30 Niquelada - Par

ATENÇÃO: Item opcional.

Quantidade por código
2 unidades
4 parafusos 4x16
2 parafusos 4x25

Perfis para portas DS 30

Recomendado o uso com a dobradiça DS 30

Com puxador

Código	Descrição
10DS302350	Perfil Pele Vid Porta DS 30 com Puxador
10DS302350P	Perfil Pele Vid PTA DS 30 com Puxador Preto

Perfil para portas DS 30 com puxador

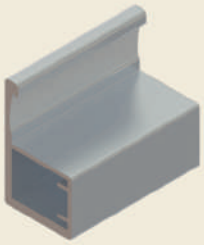

Perfil para portas DS 30 com puxador - preto

Comprimento da barra: 6m

Sem puxador

Código	Descrição
10DS302351	Perfil Pele Vid Porta DS 30 simples
10DS302351P	Perfil Pele Vid Porta DS 30 Simples Preto

Perfil para portas DS 30

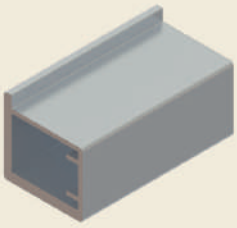

Perfil para portas DS 30 - preto

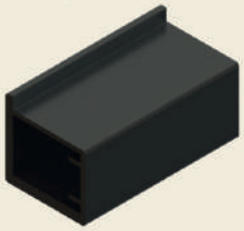

Comprimento da barra: 6m

Com puxador

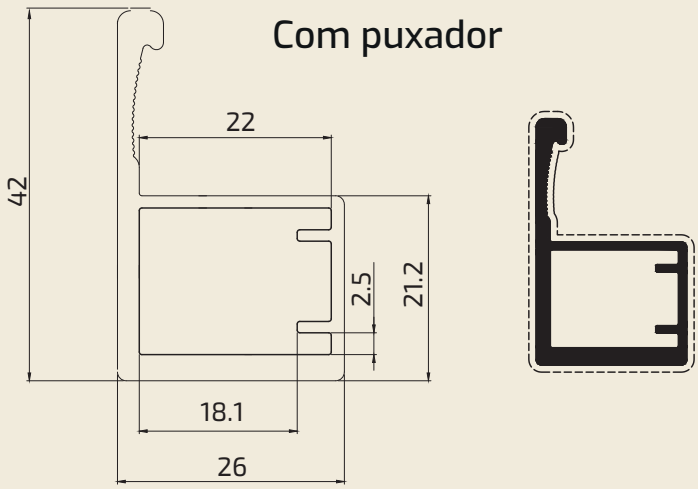

Sem puxador

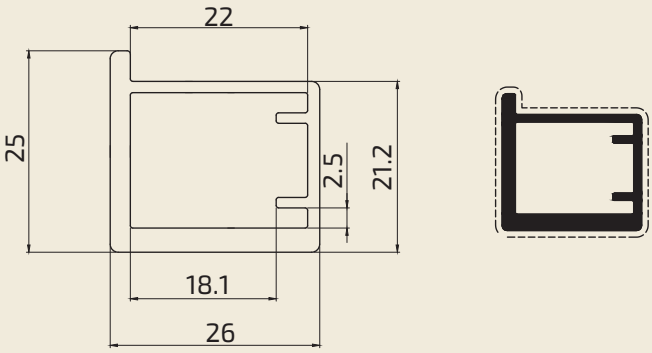

Dados Técnicos

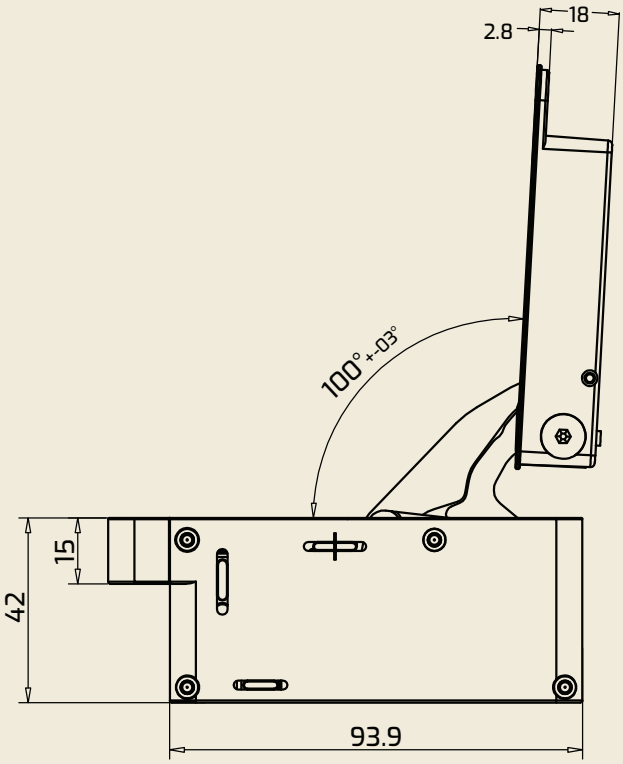

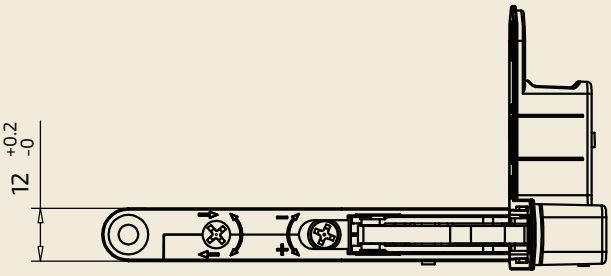

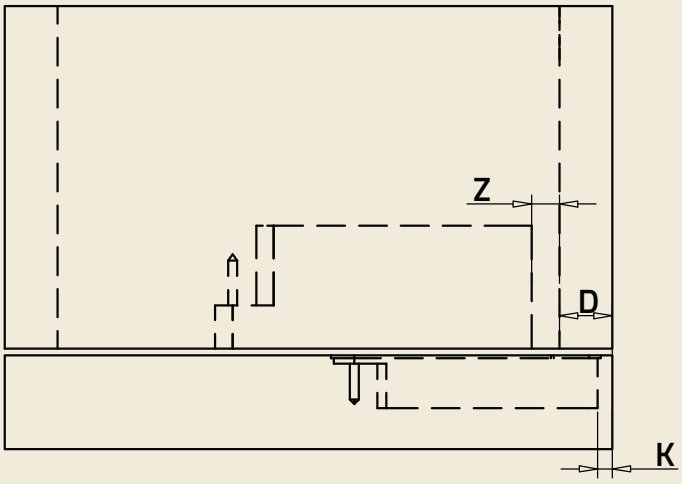

Tabela de cálculo de sobreposição

Z=(23.5+K)-D

Nota: Tabela para sobreposição completa, para calcular meia sobreposição aumentar o tamanho de Z.

D \ K / Z	4	5	6	7	8
2.5	25	26	27	28	29
3.5	24	25	26	27	28
4.5	23	24	25	26	27
	Os parâmetros da tabela podem ser deduzidos desta forma				

Nota:
1.Distância possível de furação na porta de madeira (K): de 4 a 8mm
2.K fixo = 4mm para portas em alumínio

Espaço necessário para abertura da porta.

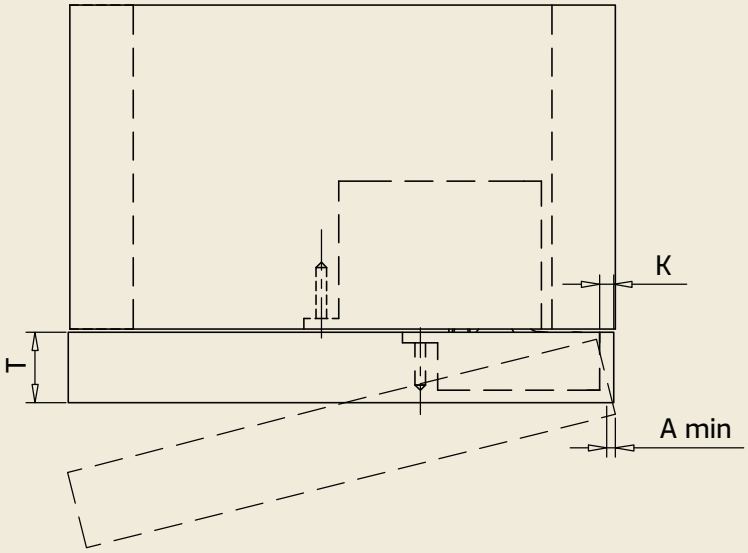

K \ A T	22	24	26	28	30	32	35
4	0	0	0	0.1	0.3	0.5	1.6
5	0	0	0	0.1	0.3	0.5	1.6
6	0	0	0	0.1	0.3	0.5	1.6
7	0	0	0	0.1	0.3	0.5	1.6
8	0	0	0	0.1	0.3	0.5	1.6

K= Distância do furo entre o painel da porta e a borda do corpo
T= Espessura da porta
A= Folga mínima da porta para movimento
L= Espaço entre painel da porta e armário

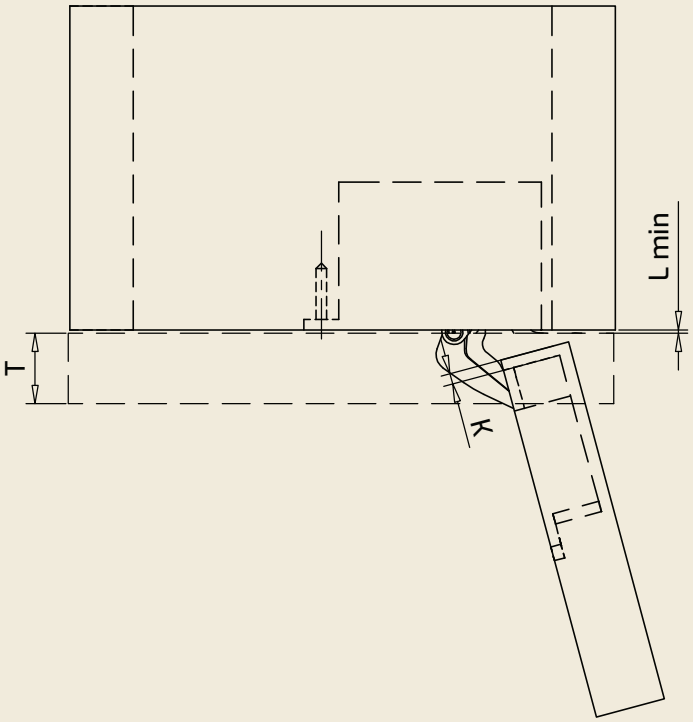

K \ A T	22	24	26	28	30	32	35
4	1.0	1.0	1.0	1.0	1.0	1.0	1.0
5	1.0	1.0	1.0	1.0	1.0	1.0	1.0
6	1.0	1.0	1.0	1.0	1.0	1.0	1.0
7	1.0	1.0	1.0	1.0	1.0	1.0	1.0
8	1.0	1.0	1.0	1.0	1.0	1.0	1.0