Linha Dobradiças

F18

Dobradiça embutida para portas de giro. Destinada para portas de madeira e mdf, a dobradiça F18 conta com sistema de fechamento silencioso e abertura de até 105º. Opções nos modelos reta e curva, para se adequar à sobreposição do seu projeto.

Especificações

Regulagem vertical, lateral e frontal

Portas com até 30kg: 2 dobradiças

Portas com espessura entre 18 e 19mm

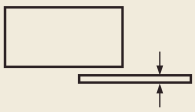

Fechamento amortecido

Ângulo de abertura em 105º

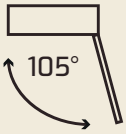

Largura da porta até 500mm

Altura da porta até 2700mm

Componentes

Código	Descrição
F18F02	Dobradiça F18 105° reta acabamento antracito
F18F04	Dobradiça F18 105° reta acabamento champanhe dourado
F18H02	Dobradiça F18 105° curva acabamento antracito
F18H04	Dobradiça F18 105° curva acabamento champanhe dourado

*consultar para acabamento natural e preto

Quantidade por código
F18F
2 Dobradiças F18 reta 4 Tampas magnéticas de acabamento 12 Parafusos AA4x16
F18H
2 Dobradiças F18 curva 2 Espaçadores para meia sobreposição 4 Tampas magnéticas de acabamento 4 Parafusos AA4x16 8 Parafusos AA4x25

Dados Técnicos

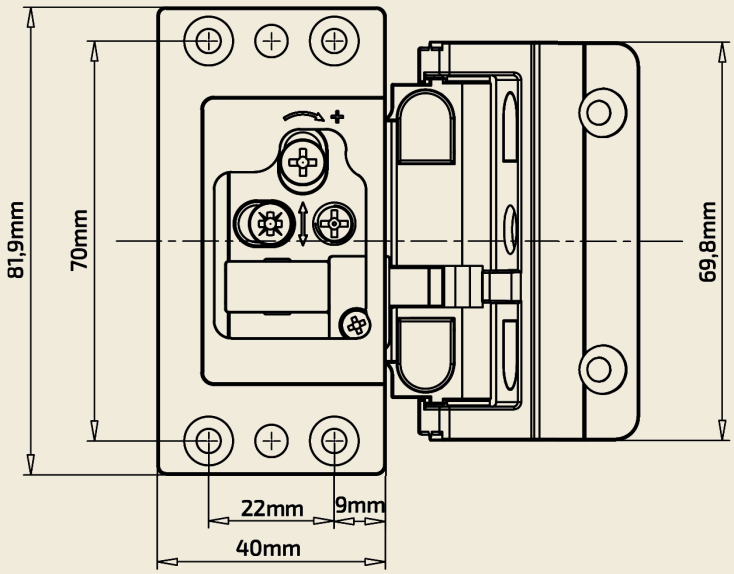

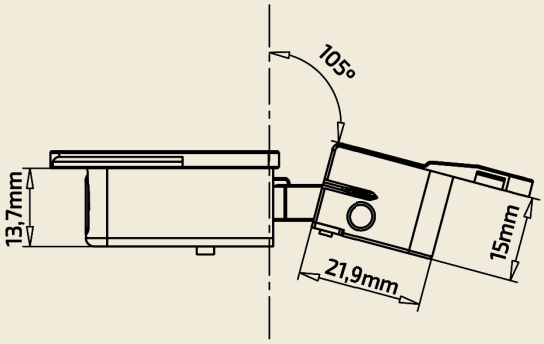

Dados Técnicos

Sobreposição completa

Espaço necessário para abertura da porta.

T	18	19
A	2.6	3.4

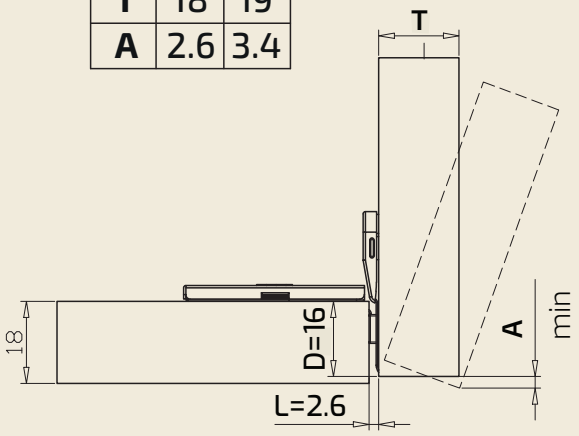

Altura da projeção da porta ao abrir 105º

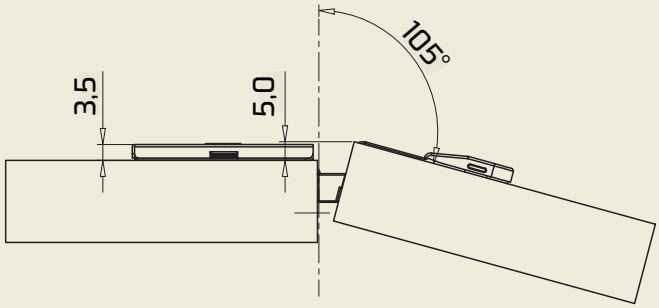

L = Espaço entre a porta e o painel (deslocamento)
A = Porta para o armário lateral
D = Sobreposição
T = Espessura da porta
Obs.: Espessura mínima do painel
Sobreposição total: 18mm
Meia sobreposição: 25mm

Meia Sobreposição

Espaço necessário para abertura da porta.
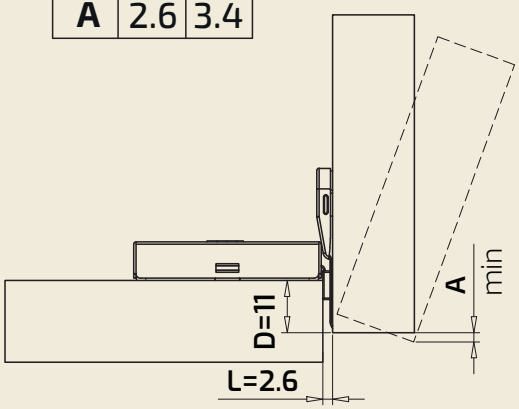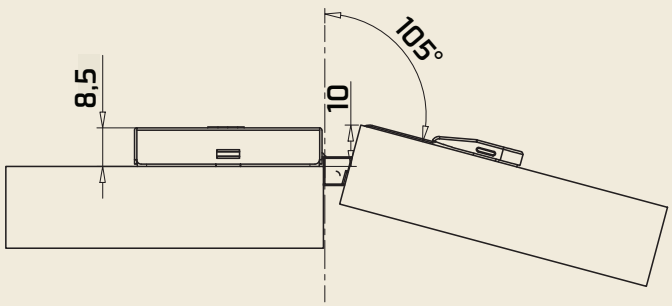
T	18	19
A	2.6	3.4