MANUAL DE INSTALAÇÃO HES3D-120

Obrigado por escolher o nosso produto. Antes de instalar, leia este manual com atenção para garantir uma instalação correta. Mantenha este manual à mão para eventuais consultas.

Informação do produto

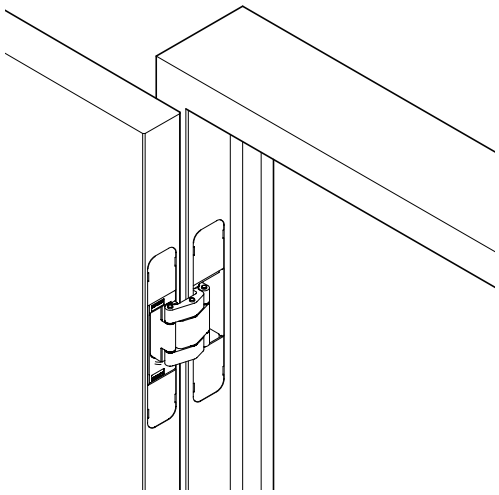

SOBRE O PRODUTO

- Este produto é uma dobradiça oculta para uso interno, embutida na porta e no batente.
- A função de ajuste tridimensional permite regulagem vertical, horizontal e de profundidade.

ESPECIFICAÇÕES

Espessura mín. da porta	29 mm
Peso máx. da porta	30kg/2 dobradiças, 40kg/3 dobradiças
Tamanho máx. da porta	Largura: 900mm, Altura: 2400mm

COMPONENTES (POR CAIXA)

・Dobradiça oculta	2 peças
・Tampa de acabamento	4 peças×2
・Gabarito	1 peça
・Parafuso aa cabeça chata 4X20	4 peças×2
・Chave Allen 3 mm	1 peça

PARA SUA SEGURANÇA E INSTALAÇÃO CORRETA

Legenda dos sinais

Atenção Cuidado	Proibido	Obrigatório

Atenção: Pode resultar em lesão grave se não for corretamente seguido.

- Instale em uma moldura de porta que possa suportar o peso e o impacto da abertura e fechamento da porta. Certifique-se de usar os parafusos fornecidos e apertá-los com segurança. Se a resistência de montagem for insuficiente, a porta poderá funcionar mal e causar ferimentos.
- Não utilize este produto para nenhum outro fim, nem com portas que não se enquadrem nas especificações deste manual.
- Não é recomendada a utilização em conjunto com um batente Para a opção de fechamento suave, recomendamos o amortecedor LDD-V ou LDD-S.
- Observe as dimensões, especificações e alinhamento da porta e marco. Empenar, desalinhar ou retorcer a porta ou o marco pode causar falhas.
- Este produto é uma peça para composições arquitetônicas. Verifique a função e segurança do produto. Informe ao usuário final como usar o produto com segurança.
- Certifique-se de verificar se há folga nos parafusos em intervalos regulares (recomenda-se um mês a partir do primeiro uso, meio ano e, a seguir, uma vez por ano).

DESENHO DE INSTALAÇÃO (EXEMPLO)

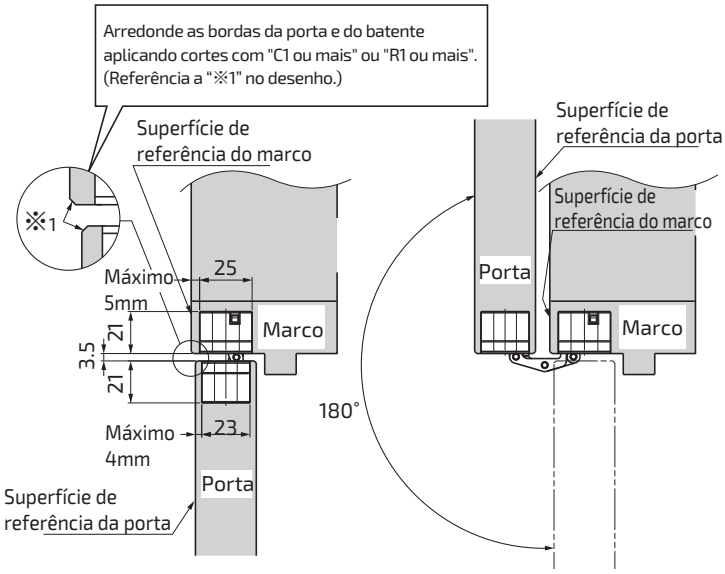

DESENHO DE CORTA PARA PORTA E BATENTE

VÍDEO

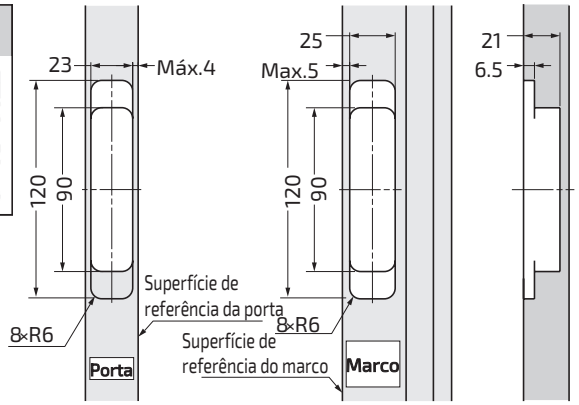

1 Partes da dobradiça

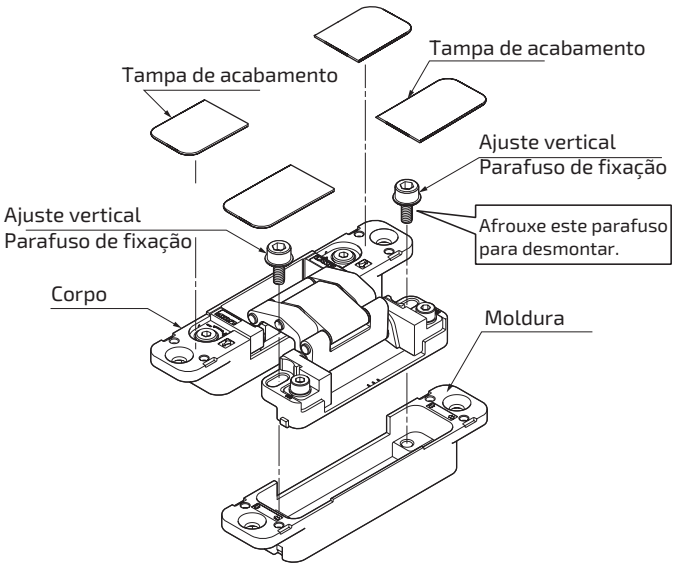

2 Instalação da Dobradiça na Porta e no Marco

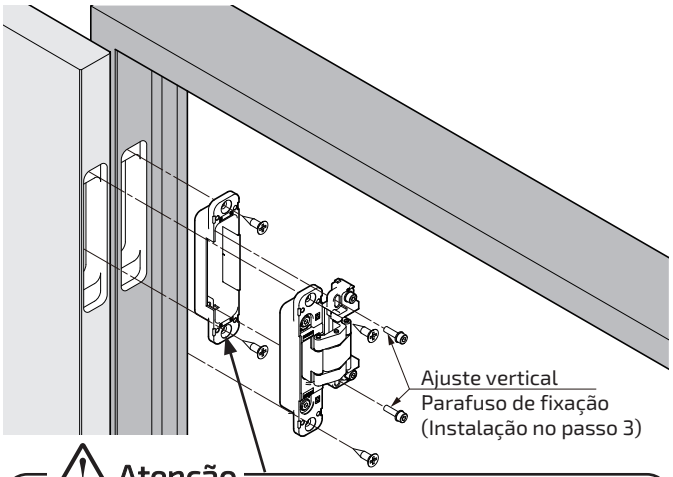

⚠ Atenção

❗ Antes de instalar a moldura no marco, verifique se está orientada corretamente. Se a orientação estiver incorreta, a porta não poderá ser instalada.

3 Pendurando a Porta

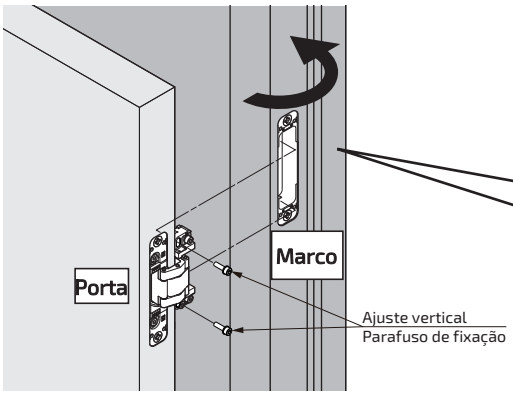

【1】 Insira cada moldura da dobradiça (lado da porta) profundamente na base do marco.

【2】 Pendure o corpo da dobradiça na base do batente. (Estado de fixação provisória).

⚠ Atenção

❗ Não mova a porta nesta etapa, pois ela pode cair.

【3】 Enquanto segura a porta, aperte rapidamente e fixe os parafusos de ajuste vertical na posição mostrada à esquerda.

VÍDEO

VÍDEO

AJUSTANDO A POSIÇÃO DA PORTA

※ A direção de ajuste indica a direção com a porta fechada.

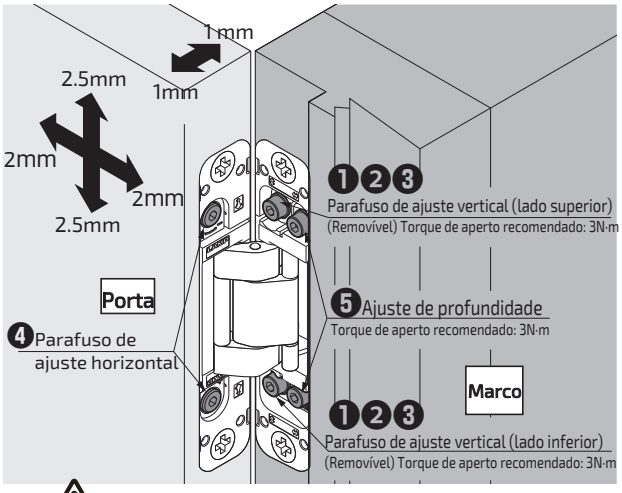

❶ — ❺ Esta é a ordem de ajuste. Coloque um espaçador de apoio sob a porta ao realizá-lo. Há dois parafusos de ajuste em uma dobradiça.

Ajuste vertical

❶ Afrouxe o parafuso de ajuste uma volta.

❷ Levante a porta até a altura correta.

❸ Por fim, fixe o parafuso de ajuste.

Ajuste horizontal

❹ Gire o parafuso de ajuste para a posição correta.

Ajuste de profundidade

❺ Afrouxe o parafuso de ajuste uma volta e fixe-o na posição ideal.

⚠ Atenção

❗ Ao ajustar a posição horizontal, gire os dois parafusos um pouco, na mesma medida. A dobradiça pode quebrar se você continuar girando apenas um parafuso. Se você girar o parafuso de ajuste para a direita além do limite de ajuste, as partes irão sobressair, o que impedirá a instalação do cobre-parafuso, e se girar ainda mais, a porta poderá cair.

⊘ Não remova o parafuso de ajuste de profundidade. A porta pode cair e causar ferimentos.

Fixando a tampa de acabamento

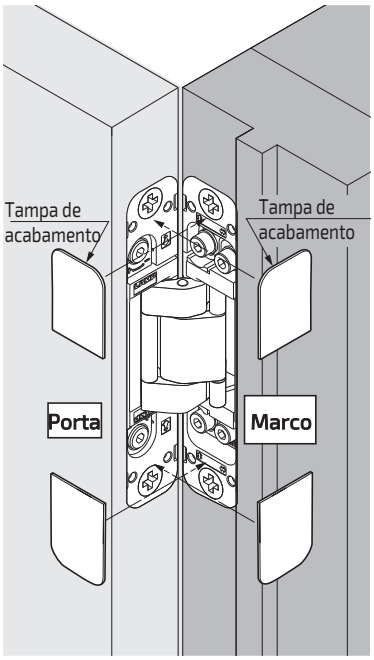

ez'door